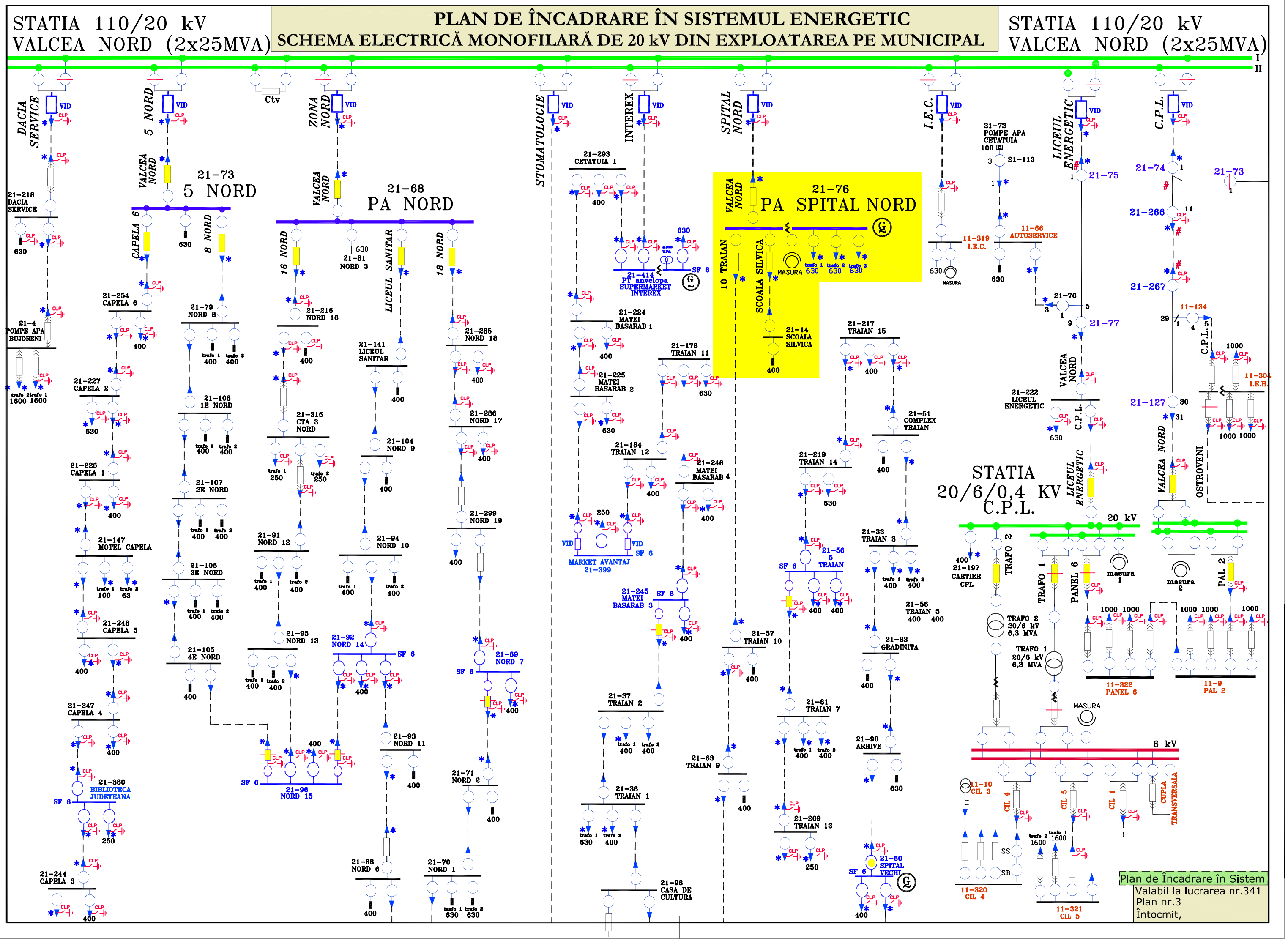PLAN DE ÎNCADRARE ÎN SISTEMUL ENERGETIC
SCHEMA ELECTRICĂ MONOFILARĂ DE 20 kV DIN EXPLOATAREA PE MUNICIPAL